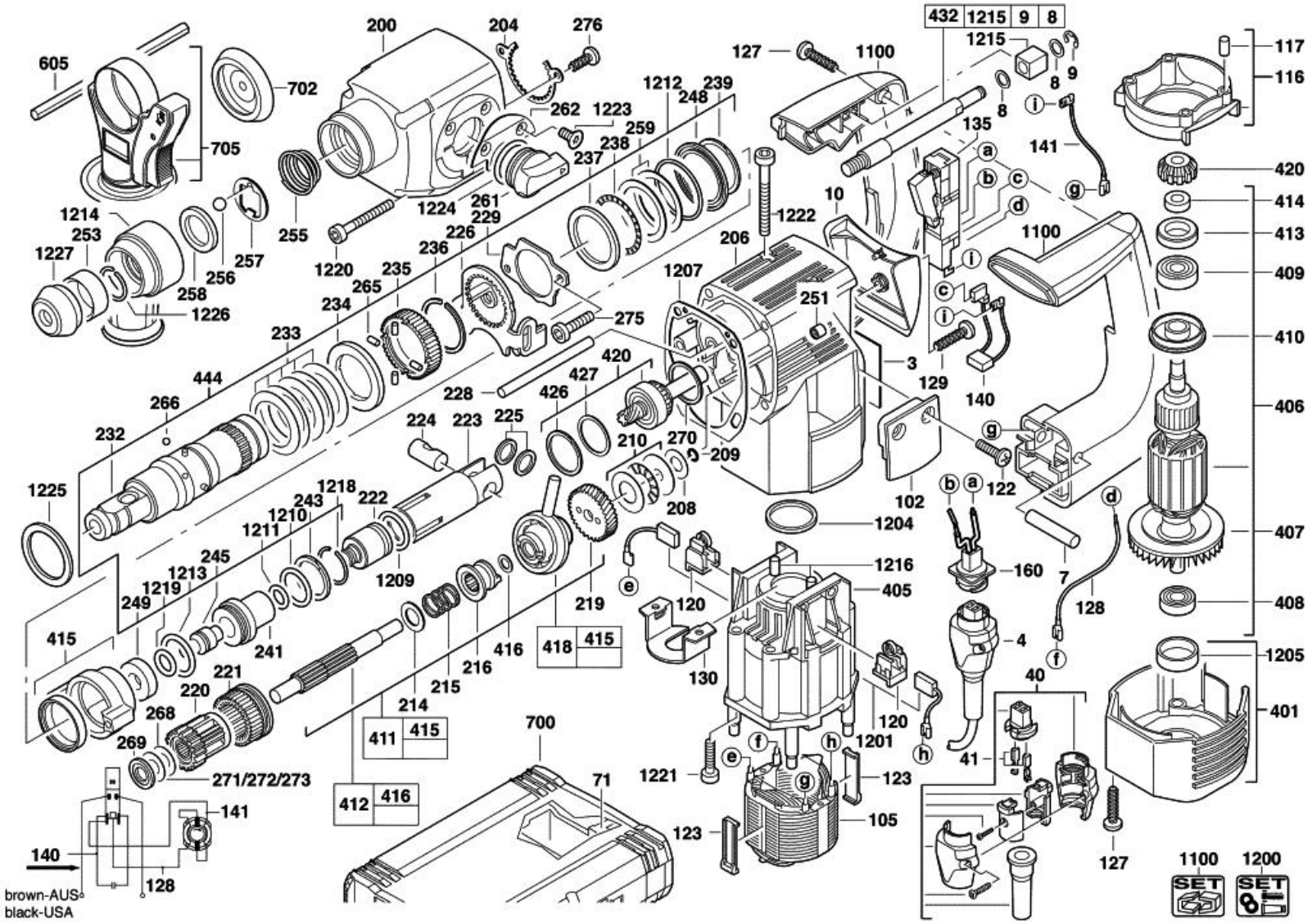
605
702
705
200
204
276
262
1223
259
238
237
1212
248
239
1224
261
229
226
236
235
265
234
233
444
266
232
1225
1220
255
1214
253
1227
256
257
258
1226
127
1100
432
1215
9
8
135
141
117
116
420
414
413
409
410
406
407
408
1205
401
10
1222
206
1207
251
275
420
427
426
228
224
223
225
210
270
209
208
1204
1216
405
160
4
40
41
7
128
102
3
129
140
122
120
130
1201
123
105
1221
1218
243
1210
1211
222
1209
245
1213
1219
249
415
241
221
220
268
269
271/272/273
214
215
216
416
219
418
411
412
700
71
141
140
128
brown-AUS
black-USA
127
1100
1200
SET
SET